musse interiors design

KUMSAL YATAK ODASI - KUMSAL BEDROOM
KUMSAL KOMODİN - KUMSAL BED SIDE TABLE

MONTAJ KLAVUZU
ASSEMBLY INSTRUCTION

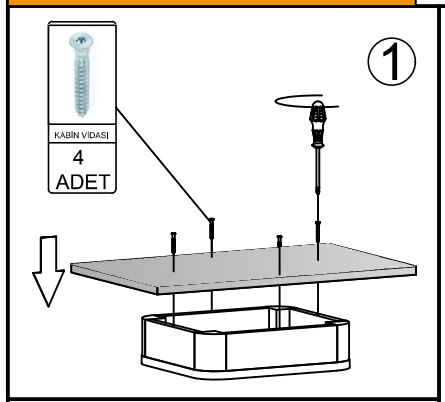

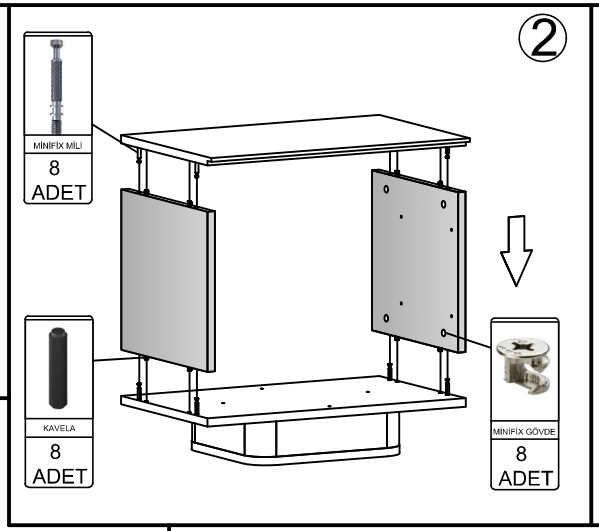

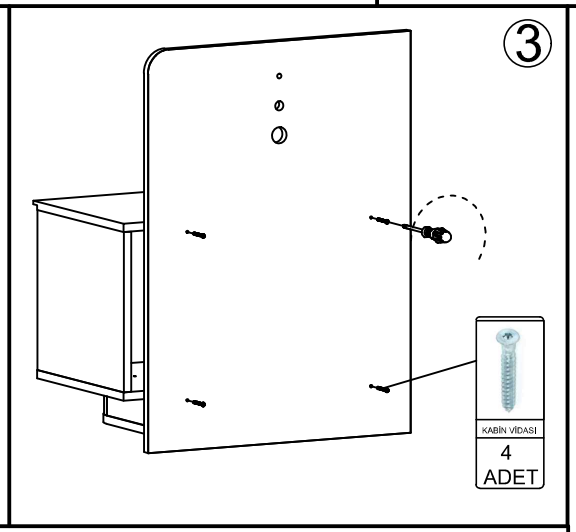

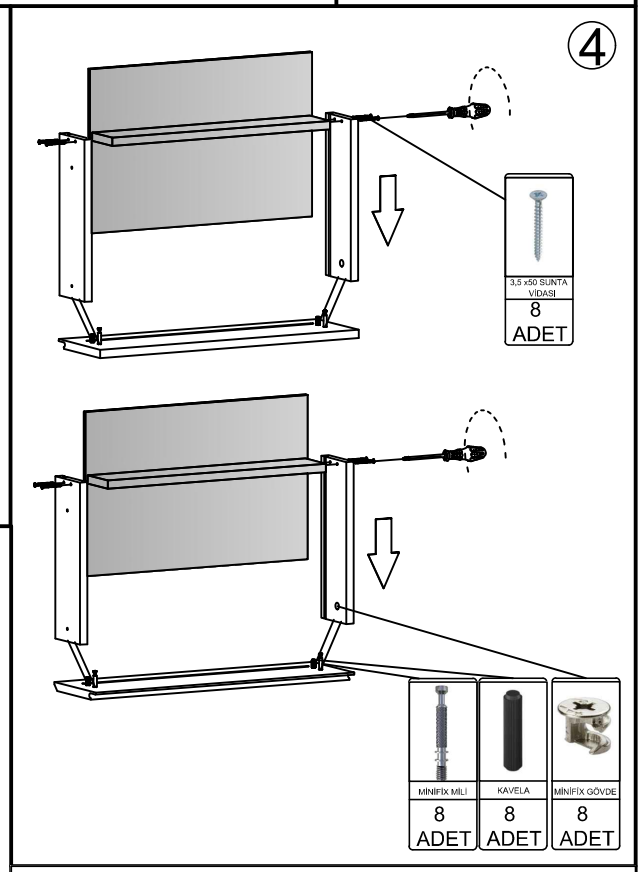

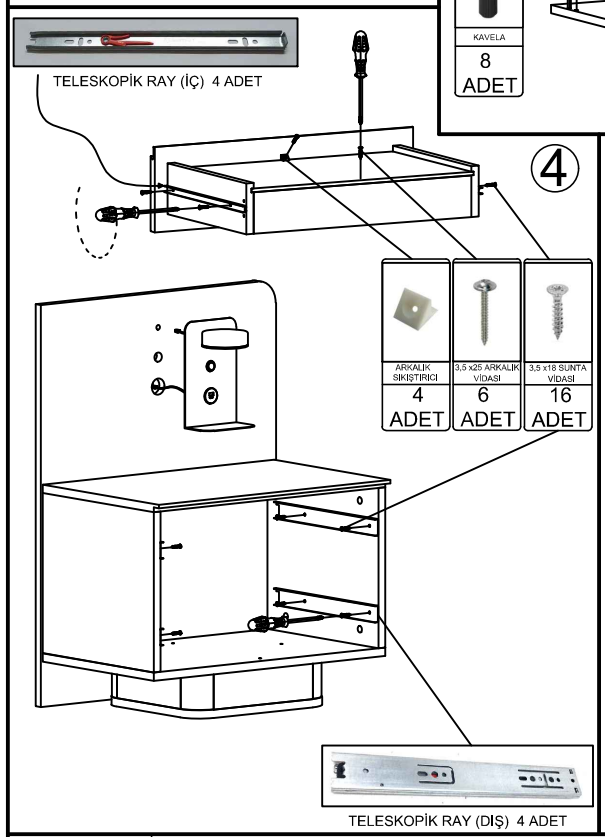

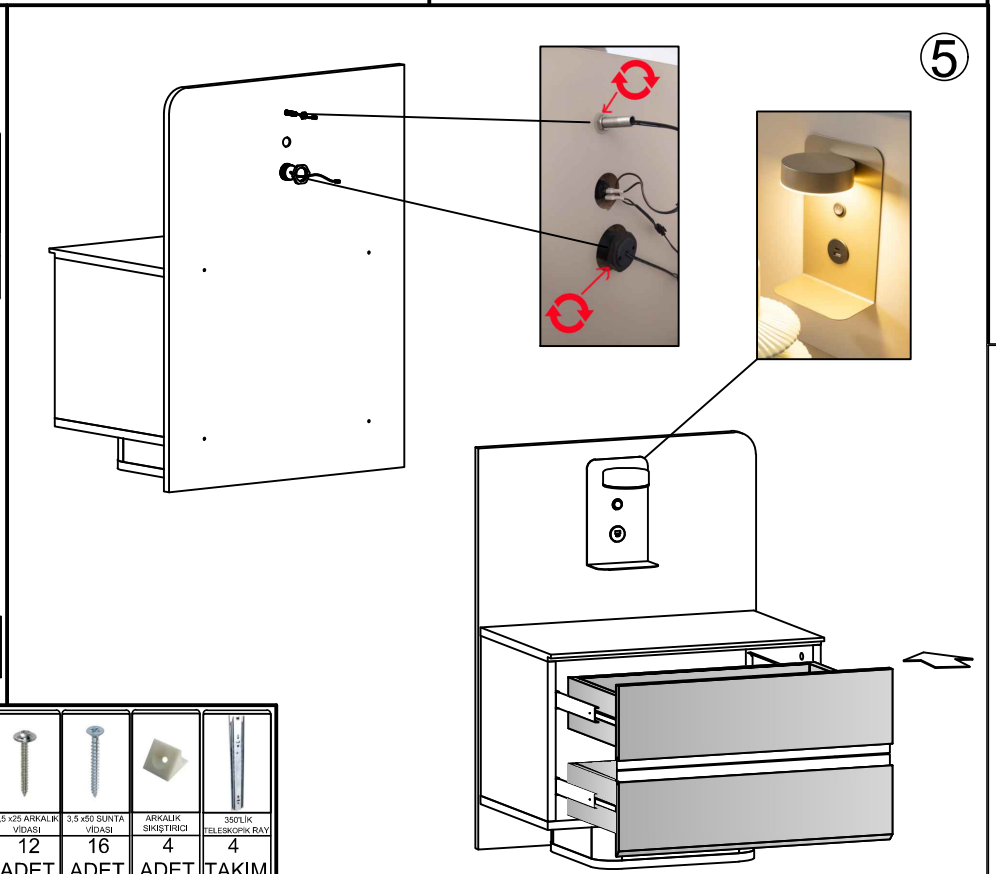

PARÇA RESİMLERİ FITTING PARTS	MİNİFİX MİLİ	MİNİFİX GÖVDE	MİNİFİX TAPA	KAVELA	KABİN VİDASI	3,5 x18 SUNTA VİDASI	3,5 x25 ARKALIK VİDASI	3,5 x50 SUNTA VİDASI	ARKALIK SIKIŞTIRICI	350'LİK TELESKOPİK RAY
ADET NUMBER	24 ADET	24 ADET	24 ADET	24 ADET	16 ADET	32 ADET	12 ADET	16 ADET	4 ADET	4 TAKIM